МИНИСТЕРСТВО НАУКИ И ВЫСШЕГО ОБРАЗОВАНИЯ РОССИЙСКОЙ ФЕДЕРАЦИИ

Грозненский государственный нефтяной технический университет имени академика М.Д. Миллионщикова

Факультет среднего профессионального образования

УТВЕРЖДЕН

на заседании ПЦК
«24» 06 2021 г., протокол № 1

Председатель ПЦК

_____И.М. Дубаев

ФОНД ОЦЕНОЧНЫХ СРЕДСТВ ПО УЧЕБНОЙ ДИСЦИПЛИНЕ

«ОП 11 Компьютерные сети »

Специальность

09.02.07 Информационные системы и программирование

Квалификация

Специалист по информационным системам

Составитель _____ Э.Р.Атабаева

Грозный – 2021г.

ПАСПОРТ
ФОНДА ОЦЕНОЧНЫХ СРЕДСТВ ПО УЧЕБНОЙ ДИСЦИПЛИНЕ
«Компьютерные сети»

№ п/п	Контролируемые разделы (темы) дисциплины	Код контролируемой компетенции (или ее части)	Наименование оценочного средства
1.	Понятие компьютерной сети	ОК 01-10, ПК 4.1, 4.4 ПК 5.3, ПК 6.1, 6.5 ПК 7.1-7.3 ПК 9.4, 9.6, 9.10	Коллоквиум, тест
2.	Классификация компьютерных сетей		Коллоквиум, доклад
3.	Классификация сетей по уровню административной поддержки		Коллоквиум, доклад
4.	Классификация методов доступа. Кольцевая сеть		Коллоквиум, доклад
5.	Понятие сетевой модели		Коллоквиум, доклад
6.	Типы кабелей и их характеристики		Коллоквиум, доклад

ПЕРЕЧЕНЬ ОЦЕНОЧНЫХ СРЕДСТВ

№ п/п	*Наименование оценочного средства*	*Краткая характеристика оценочного средства*	*Представление оценочного средства в фонде*
1.	*Доклад*	Продукт самостоятельной работы студента, представляющий собой публичное выступление по решению определенной учебно-практической, учебно-исследовательской или научной темы	Темы докладов
2.	*Коллоквиум*	Средство контроля усвоения учебного материала темы, раздела или разделов дисциплины, организованное как учебное занятие в виде собеседования преподавателя с обучающимися	Вопросы по темам / разделам дисциплины
3.	*Тест*	Система стандартизированных заданий, позволяющая автоматизировать процедуру измерения уровня знаний и умений обучающегося	Фонд тестовых заданий
4.	*Зачет*	Итоговая форма оценки знаний	Вопросы к зачету
5.	*Экзамен*	Итоговая форма оценки знаний	Вопросы к экзамену,

			комплект билетов к экзамену.

ВОПРОСЫ ДЛЯ КОЛЛОКВИУМОВ

№ п/п	Наименование раздела Дисциплины	Вопросы
1.	Понятие компьютерной сети	Компьютерная сеть. Рабочая станция. Сервер . Коммутационный компьютер. Сеть серверов. Базовая сеть передачи данных и узел связи. Коммуникаторы и смартфоны.
2.	Классификация компьютерных сетей	Локальные сети. Глобальные сети. Региональная сеть.
3.	Классификация сетей по уровню административной поддержки	Региональная сеть. Широковещательные сети. Сети с передачей от узла к узлу. Муниципальные сети.
4.	Классификация методов доступа. Кольцевая сеть	Случайный метод доступа. Детерминированные методы доступа.
5.	Понятие сетевой модели	Сетевая модель. Работа и событие. Путь и критический путь. Правила построения сетевых моделей.
6.	Типы кабелей и их характеристики	Жила в электропроводке. Изоляция электропроводки. Провод-основа. Кабель-сборная конструкция. Шнур-гибкость.

Критерии оценки ответов на коллоквиумах:

На **«отлично»** оценивается ответ, если обучающийся свободно, с глубоким знанием материала, правильно, последовательно и полно выберет тактику действий, и ответит на дополнительные вопросы по основам экономики организации.

Оценка **«хорошо»** выставляется, если обучающийся достаточно

убедительно, с несущественными ошибками в теоретической подготовке и достаточно освоенными умениями по существу правильно ответил на вопрос с дополнительными комментариями педагога или допустил небольшие погрешности в ответе.

Оценка **«удовлетворительно»** выставляется, если обучающийся недостаточно уверенно, с существенными ошибками в теоретической подготовке и слабо освоенными умениями ответил на вопросы ситуационной задачи. Только с помощью наводящих вопросов преподавателя справился с вопросами разрешения производственной ситуации, не уверенно отвечал на дополнительно заданные вопросы. С затруднениями, он все же сможет при необходимости решить подобную ситуационную задачу на практике.

Оценка **«неудовлетворительно»** выставляется, если студент только имеет очень слабое представление о предмете и недостаточно, или вообще не освоил умения по разрешению производственной ситуации. Допустил существенные ошибки в ответе на большинство вопросов ситуационной задачи, неверно отвечал на дополнительно заданные ему вопросы, не может справиться с решением подобной ситуационной задачи на практике.

ТЕМЫ ДОКЛАДОВ

1. Модель взаимодействия открытых систем (OSI) ISO Принцип построения многоуровневых моделей. Уровни модели OSI. Задачи уровней. Устройства передачи данных.
2. Семейство протоколов IEEE 802.11 (WiFi) Основные стандарты WiFi (a, b, g, n, ac), основные характеристики и отличия. Частотный план (распределение каналов). Множественный доступ в WiFi (протокол MACAW). Формат кадра. Обеспечение Безопасности в сетях WiFi.
3. Стек протоколов TCP/IP v4 Многоуровневая модель стека TCP/IP. Основные протоколы, их задачи и возможности. IP адреса и маски.
4. Протокол IPv6 Проблемы IPv4, которые привели к разработке IPv6. Адресное пространство IPv6. Формат пакета. Новые возможности по сравнению с IPv4. ICMPv6.
5. Технология Network Address Translation Почему появилась необходимость в этой технологии и зачем её используют. Принцип работы NAT (в первую очередь, симметричный перегруженный NAT, если будет время – другие типы). Проблемы при использовании NAT.
6. Динамическая маршрутизация Что такое динамическая маршрутизация. Основные типы алгоритмов для внутридоменной маршрутизации: дистанционно-векторные протоколы и протоколы состояния каналов. Особенности работы каждого типа,

примеры протоколов.

7. Автономные системы и маршрутизация в Internet Что такое автономная система. Взаимоотношения между автономными системами: транзит и пиринг. Точки обмена интернет-трафиком. Протокол междоменной маршрутизации BGP: основные принципы работы.

8. Протокол HTTP История протокола. Структура протокола. Методы. HTTP Cookie. Расширения протокола: HTTPS, HTTP/2.

9. Протокол BitTorent История пиринговых файлообменных сетей. Принцип работы и протокол. Технология DHT. Недостатки и ограничения. Использование BitTorent (не только в домашних условиях).

10. TOR (The Onion Router) Принцип работы. Скрытые сервисы. Атаки на TOR.

Критерии оценки:

- «5» баллов ставится, в случае если выполнены все требования к написанию и защите доклада: обозначена проблема и обоснована её актуальность, сделан краткий анализ различных точек зрения на рассматриваемую проблему и логично изложена собственная позиция, сформулированы выводы, тема раскрыта полностью, выдержан объём, соблюдены требования к внешнему оформлению, даны правильные ответы на дополнительные вопросы.
- «4» балла – основные требования к докладу и его защите выполнены, но при этом допущены недочёты. В частности, имеются неточности в изложении материала; отсутствует логическая последовательность в суждениях; не выдержан объём доклада; имеются упущения в оформлении; на дополнительные вопросы при защите даны неполные ответы.
- «3» балла – имеются существенные отступления от требований к докладу. В частности: тема освещена лишь частично; допущены фактические ошибки в содержании доклада или при ответе на дополнительные вопросы; во время защиты отсутствует вывод.
- «2» балла – тема доклада не раскрыта, обнаруживается существенное непонимание проблемы.

ТЕСТОВЫЕ ЗАДАНИЯ ПО ТЕМЕ

«Понятие компьютерной сети»

1) Предоставляющий свои ресурсы пользователям сети компьютер – это:
А)Пользовательский
Б)Клиент
В)Сервер
2) Центральная машина сети называется:
А)Центральным процессором
Б)Сервером
В)Маршрутизатором
3) Обобщенная геометрическая характеристика компьютерной сети – это:
А)Топология сети
Б)Сервер сети
В)Удаленность компьютеров сети
4) Глобальной компьютерной сетью мирового уровня является:

А)WWW
Б)E-mail
В)Интранет
5) Основными видами компьютерных сетей являются сети:
А)локальные, глобальные, региональные
Б)клиентские, корпоративные, международные
В)социальные, развлекательные, бизнес-ориентированные
6) Протокол компьютерной сети - совокупность:
А)Электронный журнал для протоколирования действий пользователей сети
Б)Технических характеристик трафика сети
В)Правил, регламентирующих прием-передачу, активацию данных в сети
7) Основным назначением компьютерной сети является:
А)Совместное удаленное использование ресурсов сети сетевыми пользователям
Б)Физическое соединение всех компьютеров сети
В)Совместное решение распределенной задачи пользователями сети
8) Узловым в компьютерной сети служит сервер:
А)Располагаемый в здании главного офиса сетевой компании
Б)Связывающие остальные компьютеры сети
В)На котором располагается база сетевых данных
9) К основным компонентам компьютерных сетей можно отнести все перечисленное:
А)Сервер, клиентскую машину, операционную систему, линии
Б)Офисный пакет, точку доступа к сети, телефонный кабель, хостинг-компанию
В)Пользователей сети, сайты, веб-магазины, хостинг-компанию
тест 10) Первые компьютерные сети:
А)ARPANET, ETHERNET
Б)TCP, IP
В)WWW, INTRANET
11) Передачу всех данных в компьютерных сетях реализуют с помощью:
А)Сервера данных
Б)E-mail
В)Сетевых протоколов
12) Обмен информацией между компьютерными сетями осуществляют всегда посредством:
А)Независимых небольших наборов данных (пакетов)
Б)Побайтной независимой передачи
В)Очередности по длительности расстояния между узлами
13) Каналами связи в компьютерных сетях являются все перечисленное в списке:
А)Спутниковая связь, солнечные лучи, магнитные поля, телефон
Б)Спутниковая связь, оптоволоконные кабели, телефонные сети, радиорелейная связь
В)Спутниковая связь, инфракрасные лучи, ультрафиолет, контактно-релейная связь
14) Компьютерная сеть – совокупность:
А)Компьютеров, пользователей, компаний и их ресурсов
Б)Компьютеров, протоколов, сетевых ресурсов
В)Компьютеров, серверов, узлов
15) В компьютерной сети рабочая станция – компьютер:
А)Стационарный
Б)Работающий в данный момент
В)На станции приема спутниковых данных
16) Указать назначение компьютерных сетей:
А)Обеспечивать одновременный доступ всех пользователей сети к сетевым ресурсам
Б)Замещать выходящие из строя компьютеры другими компьютерами сети

В)Использовать ресурсы соединяемых компьютеров сети, усиливая возможности каждого

17) Составляющие компьютерной сети:

А)Серверы, протоколы, клиентские машины, каналы связи

Б)Клиентские компьютеры, смартфоны, планшеты, Wi-Fi

В)E-mail, TCP, IP, LAN

18) Локальная компьютерная сеть – сеть, состоящая из компьютеров, связываемых в рамках:

А)WWW

Б)одного учреждения (его территориального объединения)

В)одной города, района

19) Сетевое приложение – приложение:

А)Распределенное

Б)Устанавливаемое для работы пользователем сети на свой компьютер

В)каждая часть которого выполнима на каждом сетевом компьютере

тест_20) Наиболее полно, правильно перечислены характеристики компьютерной сети в списке:

А)Совокупность однотипных (по архитектуре) соединяемых компьютеров

Б)Компьютеры, соединенные общими программными, сетевыми ресурсами, протоколами

В)Компьютеры каждый из которых должен соединяться и взаимодействовать с другим

21) Сеть, разрабатываемая в рамках одного учреждения, предприятия – сеть:

А)Локальная

Б)Глобальная

В)Интранет

22) Маршрутизатор – устройство, соединяющее различные:

А)Компьютерные сети

Б)По архитектуре компьютеры

В)маршруты передачи адресов для e-mail

23) Локальную компьютерную сеть обозначают:

А)LAN

Б)MAN

В)WAN

24) Глобальную компьютерную сеть обозначают:

А)LAN

Б)MAN

В)WAN

25) Соединение нескольких сетей дает:

А)Межсетевое объединение

Б)Серверную связь

В)Рабочую группу

26) Основной (неделимой) единицей сетевого информационного обмена является:

А)Пакет

Б)Бит

В)Канал

27) Часть пакета, где указаны адрес отправителя, порядок сборки блоков (конвертов) данных на компьютере получателя называется:

А)Заголовком

Б)Конструктор

В)Маршрутизатор

28) Передача-прием данных в компьютерной сети может происходить

А)Лишь последовательно

Б)Лишь параллельно

В)Как последовательно, так и параллельно

29) Компьютерная сеть должна обязательно иметь:

А)Протокол

Б)Более сотни компьютеров

В)Спутниковый выход в WWW

тест-30) Скорость передачи данных в компьютерных сетях измеряют обычно в:

А)Байт/мин

Б)Килобайт/узел

В)Бит/сек

31) Сеть, где нет специально выделяемого сервера называется:

А)Одноранговой (пиринговой)

Б)Не привязанной к серверу

В)Одноуровневой

32) Выделенным называется сервер:

А)Функционирующий лишь как сервер

Б)На котором размещается сетевая информация

В)Отвечающий за безопасность ресурсов, клиентов

33) Сервер, управляющий клиентским доступом к файлам называется:

А)Файл-сервером

Б)Почтовым

В)Прокси

34) Сервер для реализации прикладных клиентских приложений называется:

А)Коммуникационным сервером

Б)Сервером приложений

В)Вспомогательным

35) Серверы для передачи-приема e-mail называют:

А)Приемо-передающим

Б)Почтовым

В)Файловым

36) Поток сетевых сообщений определяется:

А)Транзакцией

Б)Трафиком

В)Трендом

37) Правильно утверждение "Звезда"

А)Топологию «Звезда» можно собрать из нескольких топологий «Кольцо»

Б)Топологию «Дерево» можно собрать из нескольких топологий «Звезда»

В)Топологию «Шина» можно собрать из нескольких топологий «Дерево»

38) Сетевая топология определяется способом, структурой:

А)Аппаратного обеспечения

Б)Программного обеспечения

В)Соединения узлов каналами сетевой связи

ТЕСТОВЫЕ ЗАДАНИЯ ПО ТЕМЕ

«Типы кабелей и их характеристики»

1.Кабели по назначению делятся на . . .

A. Медной и аллюминевой жилой
B. Бронированной
C. Силовые и контрольные
D. Гибкие
E. Кабель с бумажной изоляцией

2. Какую форму имеют бирки низковольтных кабелей?

А) круглую

Б) прямоугольную

В) треугольную
Г) квадратную

3. Силовой кабель служит

А) для подвода электроэнергии к жилому дому
Б) Для подвода воды к жилому дому
В) Для передачи и распределения электрической энергии

4. *В маркировке кабелей второе число обозначает:*

A. Сечение основной токопроводящей жилы в мм^2
B. Сечение нулевой жилы
C. Количество жил в кабеле, включая нулевую жилу
D. Количество основных токопроводящих жил
E. Количество проволок в основной токопроводящей жиле

5. *В расшифровке, какой марки силового кабеля допущена ошибка?*

A. АСБ-алюминевые со свинцовой оболочкой бронированный плоскими проволоками
B. ААБ – алюминиевые с алюминиевой оболочкой бронированный стальной лентой
C. СБ-медный со свинцовой оболочкой, бронированный
D. СП-медный со свинцовой оболочкой, бронированный плоскими проволоками
E. СК-медный со свинцовой оболочкой, бронированный круглыми проволоками

6. *В маркировки кабеля первое число обозначает:*

A. Сечение основной токопроводящей жилы в мм^2
B. Количество основных токопроводящих жил
C. Количество жил в кабеле, вспомогая кучевую жилу.
D. Сечение путевой жили
E. Количество проволок в основной токопроводящей жиле

7. Оболочка кабеля предназначена для:

А) обеспечивания необходимой электрической прочности жил
Б) для защиты внешних цепей от электромагнитных полей
В) для предохранения внутренних элементов кабеля от разрушения
Г) устранения свободных промежутков между элементами кабеля

8. Какую форму имеют бирки контрольных кабелей?

А) круглую
Б) прямоугольную
В) треугольную
Г) квадратную

9. Изоляция кабеля предназначена для:

А) для обеспечивания необходимой электрической прочности жил
Б) для защиты внешних цепей от электромагнитных полей
В) для предохранения внутренних элементов кабеля от разрушения
Г) устранения свободных промежутков между элементами кабеля

10.Третья буква в маркировке кабеля обозначает

А) Материал жилы
Б) Материал брони
В) Материал оболочки
Г) Материал изоляции жил

11. Экраны в кабеле применяют для:

А) обеспечивания необходимой электрической прочности жил
Б) для защиты внешних цепей от электромагнитных полей
В) для предохранения внутренних элементов кабеля от разрушения
Г) устранения свободных промежутков между элементами кабеля

12. Какую форму имеют бирки высоковольтных кабелей?

А) круглую
Б) прямоугольную
В) треугольную
Г) квадратную

13. Вторая буква в маркировке кабеля обозначает

А) Материал жилы

Б) Материал брони

В) Материал оболочки

Г) Материал изоляции жил

14. Контрольный кабель служит для:

А) для подвода электроэнергии к жилому дому

Б) Для подвода воды к жилому дому

В) создания цепей контроля, сигнализации, дистанционного управления и автоматики.

Г) Для передачи и распределения электрической энергии

15. Заполнители в высоковольтных кабелях служат для:

А) обеспечивания необходимой электрической прочности жил

Б) защиты внешних цепей от электромагнитных полей

В) предохранения внутренних элементов кабеля от разрушения

Г) устранения свободных промежутков между элементами кабеля

16. Первая буква в маркировке кабеля обозначает

А) Материал жилы

Б) Материал брони

В) Материал оболочки

Г) Материал изоляции жил

17. С помощью чего производят соединение силовых кабелей?

А) С помощью зажимов

Б) С помощью соединительных муфт

В) С помощью ответвительных муфт

Г) С помощью концевых заделок

18. ***Назовите данный элемент конструкции кабеля***

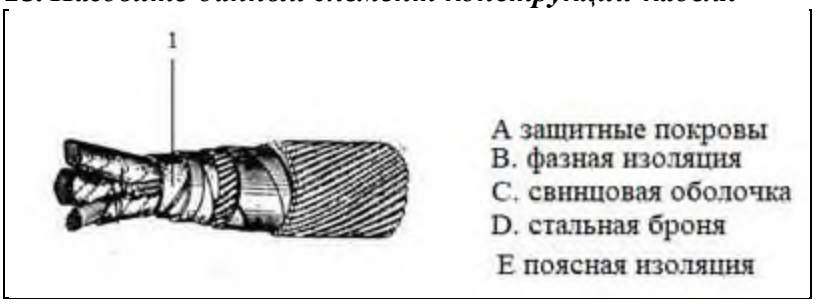

19. Что обозначено под цифрой 5 на рисунке

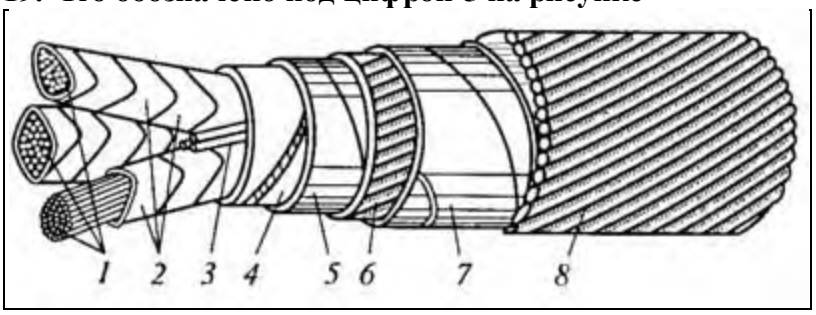

А) заполнитель

Б)поясная изоляция

В) оболочка:

Г) броня

20) Что обозначено под цифрой 3 на рисунке

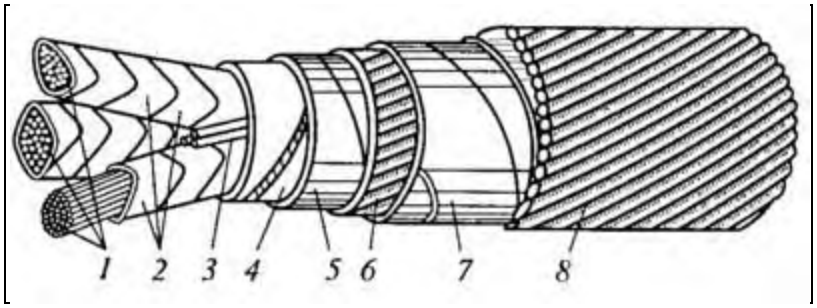

А) заполнитель
Б)поясная изоляция
В) оболочка:
Г) броня

Вопросы к I-ой аттестации по дисциплине
«Компьютерные сети»

1. Компьютерная сеть
2. Рабочая станция
3. Сервер
4. Коммутационный компьютер
5. Сеть серверов
6. Базовая сеть передачи данных и узел связи
7. Коммуникаторы и смартфоны
8. Локальные сети
9. Глобальные сети
10. Региональная сеть
11. Широковещательные сети
12. Сети с передачей от узла к узлу
13. Муниципальные сети

Билеты к первой аттестации по дисциплине «Компьютерные сети»

Федеральное государственное бюджетное образовательное учреждение высшего образования «Грозненский государственный нефтяной технический университет им.акад. М.Д. Миллионщикова»
Факультет среднего профессионального образования
Дисциплина «Компьютерные сети»
Группа _____ Семестр _____ Аттестация _____
Билет № 1

1. Компьютерная сеть
2. Рабочая станция
3. Сервер
4. Коммутационный компьютер

Преподаватель **Э.Р.Атабаева**

Председатель ПЦК **И.М.Дубаев**

Федеральное государственное бюджетное образовательное учреждение высшего образования «Грозненский государственный нефтяной технический университет им.акад. М.Д. Миллионщикова»

Факультет среднего профессионального образования

Дисциплина «Компьютерные сети»

Группа _____ Семестр _____ Аттестация _____

Билет № 2

1. Сеть серверов
2. Базовая сеть передачи данных и узел связи
3. Коммуникаторы и смартфоны
4. Локальные сети

Преподаватель **Э.Р.Атабаева**

Председатель ПЦК **И.М.Дубаев**

Федеральное государственное бюджетное образовательное учреждение высшего образования «Грозненский государственный нефтяной технический университет им.акад. М.Д. Миллионщикова»

Факультет среднего профессионального образования

Дисциплина «Компьютерные сети»

Группа _____ Семестр _____ Аттестация _____

Билет № 3

1. Глобальные сети
2. Региональная сеть
3. Широковещательные сети
4. Сети с передачей от узла к узлу

Преподаватель **Э.Р.Атабаева**

Председатель ПЦК **И.М.Дубаев**

Федеральное государственное бюджетное образовательное учреждение высшего образования «Грозненский государственный нефтяной технический университет им.акад. М.Д. Миллионщикова»

Факультет среднего профессионального образования

Дисциплина «Компьютерные сети»

Группа _____ Семестр _____ Аттестация _____

Билет № 4

1. Глобальные сети
2. Региональная сеть
3. Широковещательные сети
4. Сети с передачей от узла к узлу

Преподаватель **Э.Р.Атабаева**

Председатель ПЦК **И.М.Дубаев**

Федеральное государственное бюджетное образовательное учреждение высшего образования «Грозненский государственный нефтяной технический университет им.акад. М.Д. Миллионщикова»

Факультет среднего профессионального образования

Дисциплина «Компьютерные сети»

Группа _____ Семестр _____ Аттестация _____

Билет № 5

1. Сетевая модель
2. Работа и событие
3. Путь и критический путь
4. Правила построения сетевых моделей

Преподаватель **Э.Р.Атабаева**

Председатель ПЦК **И.М.Дубаев**

Федеральное государственное бюджетное образовательное учреждение высшего образования «Грозненский государственный нефтяной технический университет им.акад. М.Д. Миллионщикова»
Факультет среднего профессионального образования
Дисциплина «Компьютерные сети»
Группа _____ Семестр _____ Аттестация _____
Билет № 6

1. Компьютерная сеть
2. Рабочая станция
3. Сервер
4. Коммутационный компьютер

Преподаватель **Э.Р.Атабаева**
Председатель ПЦК **И.М.Дубаев**

Федеральное государственное бюджетное образовательное учреждение высшего образования «Грозненский государственный нефтяной технический университет им.акад. М.Д. Миллионщикова»
Факультет среднего профессионального образования
Дисциплина «Компьютерные сети»
Группа _____ Семестр _____ Аттестация _____
Билет № 7

1. Сеть серверов
2. Базовая сеть передачи данных и узел связи
3. Коммуникаторы и смартфоны
4. Локальные сети

Преподаватель **Э.Р.Атабаева**
Председатель ПЦК **И.М.Дубаев**

Федеральное государственное бюджетное образовательное учреждение высшего образования «Грозненский государственный нефтяной технический университет им.акад. М.Д. Миллионщикова»
Факультет среднего профессионального образования
Дисциплина _____
Группа _____ Семестр _____ Аттестация _____
Билет № 8

1. Глобальные сети
2. Региональная сеть
3. Широковещательные сети
4. Сети с передачей от узла к узлу

Преподаватель **Э.Р.Атабаева**
Председатель ПЦК **И.М.Дубаев**

Федеральное государственное бюджетное образовательное учреждение высшего образования «Грозненский государственный нефтяной технический университет им.акад. М.Д. Миллионщикова»
Факультет среднего профессионального образования
Дисциплина «Компьютерные сети»
Группа _____ Семестр _____ Аттестация _____
Билет № 9

1. Муниципальные сети
2. Случайный метод доступа
3. Детерминированные методы доступа
4. Сетевая модель

Преподаватель **Э.Р.Атабаева**
Председатель ПЦК **И.М.Дубаев**

Федеральное государственное бюджетное образовательное учреждение высшего образования «Грозненский государственный нефтяной технический университет им.акад. М.Д. Миллионщикова»
Факультет среднего профессионального образования
Дисциплина «Компьютерные сети»
Группа _____ Семестр _____ Аттестация _____
Билет № 10

1. Сетевая модель
2. Работа и событие
3. Путь и критический путь
4. Правила построения сетевых моделей

Преподаватель **Э.Р.Атабаева**
Председатель ПЦК **И.М.Дубаев**

Федеральное государственное бюджетное образовательное учреждение высшего образования «Грозненский государственный нефтяной технический университет им.акад. М.Д. Миллионщикова»
Факультет среднего профессионального образования
Дисциплина «Компьютерные сети»
Группа _____ Семестр _____ Аттестация _____
Билет № 11

1. Компьютерная сеть
2. Рабочая станция
3. Сервер
4. Коммутационный компьютер

Преподаватель **Э.Р.Атабаева**
Председатель ПЦК **И.М.Дубаев**

Федеральное государственное бюджетное образовательное учреждение высшего образования «Грозненский государственный нефтяной технический университет им.акад. М.Д. Миллионщикова»
Факультет среднего профессионального образования
Дисциплина «Компьютерные сети»
Группа _____ Семестр _____ Аттестация _____
Билет № 12

1. Сеть серверов
2. Базовая сеть передачи данных и узел связи
3. Коммуникаторы и смартфоны
4. Локальные сети

Преподаватель **Э.Р.Атабаева**
Председатель ПЦК **И.М.Дубаев**

Федеральное государственное бюджетное образовательное учреждение высшего образования «Грозненский государственный нефтяной технический университет им.акад. М.Д. Миллионщикова»
Факультет среднего профессионального образования
Дисциплина «Компьютерные сети»
Группа _____ Семестр _____ Аттестация _____
Билет № 13

1. Глобальные сети
2. Региональная сеть
3. Широковещательные сети

4. Сети с передачей от узла к узлу

Преподаватель **Э.Р.Атабаева**
Председатель ПЦК **И.М.Дубаев**

Федеральное государственное бюджетное образовательное учреждение высшего образования «Грозненский государственный нефтяной технический университет им.акад. М.Д. Миллионщикова»
Факультет среднего профессионального образования
Дисциплина «Компьютерные сети»
Группа _____ Семестр _____ Аттестация _____
Билет № 14

1. Глобальные сети
2. Региональная сеть
3. Широковещательные сети
4. Сети с передачей от узла к узлу

Преподаватель **Э.Р.Атабаева**
Председатель ПЦК **И.М.Дубаев**

Федеральное государственное бюджетное образовательное учреждение высшего образования «Грозненский государственный нефтяной технический университет им.акад. М.Д. Миллионщикова»
Факультет среднего профессионального образования
Дисциплина «Компьютерные сети»
Группа _____ Семестр _____ Аттестация _____
Билет № 15

1. Сетевая модель
2. Работа и событие
3. Путь и критический путь
4. Правила построения сетевых моделей

Преподаватель **Э.Р.Атабаева**
Председатель ПЦК **И.М.Дубаев**

Федеральное государственное бюджетное образовательное учреждение высшего образования «Грозненский государственный нефтяной технический университет им.акад. М.Д. Миллионщикова»
Факультет среднего профессионального образования
Дисциплина «Компьютерные сети»
Группа _____ Семестр _____ Аттестация _____
Билет № 16

1. Компьютерная сеть
2. Рабочая станция
3. Сервер
4. Коммутационный компьютер

Преподаватель **Э.Р.Атабаева**
Председатель ПЦК **И.М.Дубаев**

Федеральное государственное бюджетное образовательное учреждение высшего образования «Грозненский государственный нефтяной технический университет им.акад. М.Д. Миллионщикова»
Факультет среднего профессионального образования
Дисциплина «Компьютерные сети»
Группа _____ Семестр _____ Аттестация _____
Билет № 17

1. Сеть серверов
2. Базовая сеть передачи данных и узел связи

3. Коммуникаторы и смартфоны
4. Локальные сети

Преподаватель **Э.Р.Атабаева**

Председатель ПЦК **И.М.Дубаев**

Федеральное государственное бюджетное образовательное учреждение высшего образования «Грозненский государственный нефтяной технический университет им.акад. М.Д. Миллионщикова»
Факультет среднего профессионального образования
Дисциплина _____
Группа _____ Семестр _____ Аттестация _____
Билет № 18

1. Глобальные сети
2. Региональная сеть
3. Широковещательные сети
4. Сети с передачей от узла к узлу

Преподаватель **Э.Р.Атабаева**
Председатель ПЦК **И.М.Дубаев**

Федеральное государственное бюджетное образовательное учреждение высшего образования «Грозненский государственный нефтяной технический университет им.акад. М.Д. Миллионщикова»
Факультет среднего профессионального образования
Дисциплина «Компьютерные сети»
Группа _____ Семестр _____ Аттестация _____
Билет № 19

1. Глобальные сети
2. Региональная сеть
3. Широковещательные сети
4. Сети с передачей от узла к узлу

Преподаватель **Э.Р.Атабаева**
Председатель ПЦК **И.М.Дубаев**

Федеральное государственное бюджетное образовательное учреждение высшего образования «Грозненский государственный нефтяной технический университет им.акад. М.Д. Миллионщикова»
Факультет среднего профессионального образования
Дисциплина «Компьютерные сети»
Группа _____ Семестр _____ Аттестация _____
Билет № 20

1. Сетевая модель
2. Работа и событие
3. Путь и критический путь
4. Правила построения сетевых моделей

Преподаватель **Э.Р.Атабаева**
Председатель ПЦК **И.М.Дубаев**

Федеральное государственное бюджетное образовательное учреждение высшего образования «Грозненский государственный нефтяной технический университет им.акад. М.Д. Миллионщикова»
Факультет среднего профессионального образования

Дисциплина«Компьютерные сети»

Группа _____ Семестр _____ Аттестация _____

Билет № 21

1. Компьютерная сеть
2. Рабочая станция
3. Сервер
4. Коммутационный компьютер

Преподаватель **Э.Р.Атабаева**

Председатель ПЦК **И.М.Дубаев**

Федеральное государственное бюджетное образовательное учреждение высшего образования «Грозненский государственный нефтяной технический университет им.акад. М.Д. Миллионщикова»

Факультет среднего профессионального образования

Дисциплина«Компьютерные сети»

Группа _____ Семестр _____ Аттестация _____

Билет № 22

1. Сеть серверов
2. Базовая сеть передачи данных и узел связи
3. Коммуникаторы и смартфоны
4. Локальные сети

Преподаватель **Э.Р.Атабаева**

Председатель ПЦК **И.М.Дубаев**

Федеральное государственное бюджетное образовательное учреждение высшего образования «Грозненский государственный нефтяной технический университет им.акад. М.Д. Миллионщикова»

Факультет среднего профессионального образования

Дисциплина «Компьютерные сети»

Группа _____ Семестр _____ Аттестация _____

Билет № 23

1. Глобальные сети
2. Региональная сеть
3. Широковещательные сети
4. Сети с передачей от узла к узлу

Преподаватель **Э.Р.Атабаева**

Председатель ПЦК **И.М.Дубаев**

Федеральное государственное бюджетное образовательное учреждение высшего образования «Грозненский государственный нефтяной технический университет им.акад. М.Д. Миллионщикова»

Факультет среднего профессионального образования

Дисциплина «Компьютерные сети»

Группа _____ Семестр _____ Аттестация _____

Билет № 24

1. Глобальные сети
2. Региональная сеть
3. Широковещательные сети
4. Сети с передачей от узла к узлу

Преподаватель **Э.Р.Атабаева**

Председатель ПЦК **И.М.Дубаев**

Федеральное государственное бюджетное образовательное учреждение высшего образования «Грозненский государственный нефтяной технический университет им.акад. М.Д. Миллионщикова»

Факультет среднего профессионального образования

Дисциплина «Компьютерные сети»

Группа _____ Семестр _____ Аттестация _____

Билет № 25

1. Глобальные сети
2. Региональная сеть
3. Широковещательные сети
4. Сети с передачей от узла к узлу

Преподаватель **Э.Р.Атабаева**

Председатель ПЦК **И.М.Дубаев**

Вопросы ко II- ой аттестации по учебной дисциплине «Компьютерные сети»

1. Жила в электропроводке
2. Изоляция электропроводки
3. Провод-основа
4. Кабель-сборная конструкция
5. Шнур-гибкость
6. Случайный метод доступа
7. Детерминированные методы доступа
8. Сетевая модель
9. Работа и событие
10. Путь и критический путь
11. Правила построения сетевых моделей

Билеты ко второй аттестации по дисциплине «Компьютерные сети»

Федеральное государственное бюджетное образовательное учреждение высшего образования «Грозненский государственный нефтяной технический университет им.акад. М.Д. Миллионщикова»

Факультет среднего профессионального образования

Дисциплина «Компьютерные сети»

Группа _____ Семестр _____ Аттестация _____

Билет № 1

1. Жила в электропроводке
2. Изоляция электропроводки
3. Провод-основа
4. Кабель-сборная конструкция

Преподаватель **Э.Р.Атабаева**

Председатель ПЦК **И.М.Дубаев**

Федеральное государственное бюджетное образовательное учреждение высшего образования «Грозненский государственный нефтяной технический университет им.акад. М.Д. Миллионщикова»

Факультет среднего профессионального образования

Дисциплина «Компьютерные сети»

Группа _____ Семестр _____ Аттестация _____

Билет № 2

1. Шнур-гибкость
2. Случайный метод доступа
3. Детерминированные методы доступа
4. Сетевая модель

Преподаватель **Э.Р.Атабаева**

Председатель ПЦК **И.М.Дубаев**

Федеральное государственное бюджетное образовательное учреждение высшего образования «Грозненский государственный нефтяной технический университет им.акад. М.Д. Миллионщикова»
Факультет среднего профессионального образования
Дисциплина «Компьютерные сети»
Группа _____ Семестр _____ Аттестация _____
Билет № 3

1. Сетевая модель
2. Работа и событие
3. Путь и критический путь
4. Правила построения сетевых моделей

Преподаватель **Э.Р.Атабаева**
Председатель ПЦК **И.М.Дубаев**

Федеральное государственное бюджетное образовательное учреждение высшего образования «Грозненский государственный нефтяной технический университет им.акад. М.Д. Миллионщикова»
Факультет среднего профессионального образования
Дисциплина «Компьютерные сети»
Группа _____ Семестр _____ Аттестация _____
Билет № 4

1. Жила в электропроводке
2. Изоляция электропроводки
3. Провод-основа
4. Кабель-сборная конструкция

Преподаватель **Э.Р.Атабаева**
Председатель ПЦК **И.М.Дубаев**

Федеральное государственное бюджетное образовательное учреждение высшего образования «Грозненский государственный нефтяной технический университет им.акад. М.Д. Миллионщикова»
Факультет среднего профессионального образования
Дисциплина «Компьютерные сети»
Группа _____ Семестр _____ Аттестация _____
Билет № 5

1. Шнур-гибкость
2. Случайный метод доступа
3. Детерминированные методы доступа
4. Сетевая модель

Преподаватель **Э.Р.Атабаева**
Председатель ПЦК **И.М.Дубаев**

Федеральное государственное бюджетное образовательное учреждение высшего образования «Грозненский государственный нефтяной технический университет им.акад. М.Д. Миллионщикова»
Факультет среднего профессионального образования
Дисциплина «Компьютерные сети»
Группа _____ Семестр _____ Аттестация _____
Билет № 6

1. Сетевая модель
2. Работа и событие

3. Путь и критический путь
4. Правила построения сетевых моделей

Преподаватель **Э.Р.Атабаева**
Председатель ПЦК **И.М.Дубаев**

Федеральное государственное бюджетное образовательное учреждение высшего образования «Грозненский государственный нефтяной технический университет им.акад. М.Д. Миллионщикова»
Факультет среднего профессионального образования
Дисциплина «Компьютерные сети»
Группа _____ Семестр _____ Аттестация _____
Билет № 7

1. Жила в электропроводке
2. Изоляция электропроводки
3. Провод-основа
4. Кабель-сборная конструкция

Преподаватель **Э.Р.Атабаева**
Председатель ПЦК **И.М.Дубаев**

Федеральное государственное бюджетное образовательное учреждение высшего образования «Грозненский государственный нефтяной технический университет им.акад. М.Д. Миллионщикова»
Факультет среднего профессионального образования
Дисциплина _____
Группа _____ Семестр _____ Аттестация _____
Билет № 8

1. Шнур-гибкость
2. Случайный метод доступа
3. Детерминированные методы доступа
4. Сетевая модель

Преподаватель **Э.Р.Атабаева**
Председатель ПЦК **И.М.Дубаев**

Федеральное государственное бюджетное образовательное учреждение высшего образования «Грозненский государственный нефтяной технический университет им.акад. М.Д. Миллионщикова»
Факультет среднего профессионального образования
Дисциплина «Компьютерные сети»
Группа _____ Семестр _____ Аттестация _____
Билет № 9

1. Сетевая модель
2. Работа и событие
3. Путь и критический путь
4. Правила построения сетевых моделей

Преподаватель **Э.Р.Атабаева**
Председатель ПЦК **И.М.Дубаев**

Федеральное государственное бюджетное образовательное учреждение высшего образования «Грозненский государственный нефтяной технический университет им.акад. М.Д. Миллионщикова»
Факультет среднего профессионального образования

Дисциплина «Компьютерные сети»

Группа _____ Семестр _____ Аттестация _____

Билет № 10

1. Жила в электропроводке
2. Изоляция электропроводки
3. Провод-основа
4. Кабель-сборная конструкция

Преподаватель **Э.Р.Атабаева**

Председатель ПЦК **И.М.Дубаев**

Федеральное государственное бюджетное образовательное учреждение высшего образования «Грозненский государственный нефтяной технический университет им.акад. М.Д. Миллионщикова»

Факультет среднего профессионального образования

Дисциплина «Компьютерные сети»

Группа _____ Семестр _____ Аттестация _____

Билет № 11

1. Шнур-гибкость
2. Случайный метод доступа
3. Детерминированные методы доступа
4. Сетевая модель

Преподаватель **Э.Р.Атабаева**

Председатель ПЦК **И.М.Дубаев**

Федеральное государственное бюджетное образовательное учреждение высшего образования «Грозненский государственный нефтяной технический университет им.акад. М.Д. Миллионщикова»

Факультет среднего профессионального образования

Дисциплина «Компьютерные сети»

Группа _____ Семестр _____ Аттестация _____

Билет № 12

1. Сетевая модель
2. Работа и событие
3. Путь и критический путь
4. Правила построения сетевых моделей

Преподаватель **Э.Р.Атабаева**

Председатель ПЦК **И.М.Дубаев**

Федеральное государственное бюджетное образовательное учреждение высшего образования «Грозненский государственный нефтяной технический университет им.акад. М.Д. Миллионщикова»

Факультет среднего профессионального образования

Дисциплина «Компьютерные сети»

Группа _____ Семестр _____ Аттестация _____

Билет № 13

1. Жила в электропроводке
2. Изоляция электропроводки
3. Провод-основа
4. Кабель-сборная конструкция

Преподаватель **Э.Р.Атабаева**

Председатель ПЦК **И.М.Дубаев**

Федеральное государственное бюджетное образовательное учреждение высшего образования «Грозненский государственный нефтяной технический университет им.акад. М.Д. Миллионщикова»
Факультет среднего профессионального образования
Дисциплина «Компьютерные сети»
Группа _____ Семестр _____ Аттестация _____
Билет № 14

1. Сетевая модель
2. Работа и событие
3. Путь и критический путь
4. Правила построения сетевых моделей

Преподаватель **Э.Р.Атабаева**
Председатель ПЦК **И.М.Дубаев**

Федеральное государственное бюджетное образовательное учреждение высшего образования «Грозненский государственный нефтяной технический университет им.акад. М.Д. Миллионщикова»
Факультет среднего профессионального образования
Дисциплина «Компьютерные сети»
Группа _____ Семестр _____ Аттестация _____
Билет № 15

1. Жила в электропроводке
2. Изоляция электропроводки
3. Провод-основа
4. Кабель-сборная конструкция

Преподаватель **Э.Р.Атабаева**
Председатель ПЦК **И.М.Дубаев**

Федеральное государственное бюджетное образовательное учреждение высшего образования «Грозненский государственный нефтяной технический университет им.акад. М.Д. Миллионщикова»
Факультет среднего профессионального образования
Дисциплина «Компьютерные сети»
Группа _____ Семестр _____ Аттестация _____
Билет № 16

1. Шнур-гибкость
2. Случайный метод доступа
3. Детерминированные методы доступа
4. Сетевая модель

Преподаватель **Э.Р.Атабаева**
Председатель ПЦК **И.М.Дубаев**

Федеральное государственное бюджетное образовательное учреждение высшего образования «Грозненский государственный нефтяной технический университет им.акад. М.Д. Миллионщикова»
Факультет среднего профессионального образования
Дисциплина «Компьютерные сети»
Группа _____ Семестр _____ Аттестация _____
Билет № 17

1. Сетевая модель
2. Работа и событие
3. Путь и критический путь
4. Правила построения сетевых моделей

Преподаватель **Э.Р.Атабаева**

Председатель ПЦК **И.М.Дубаев**

Федеральное государственное бюджетное образовательное учреждение высшего образования «Грозненский государственный нефтяной технический университет им.акад. М.Д. Миллионщикова»
Факультет среднего профессионального образования
Дисциплина _____
Группа _____ Семестр _____ Аттестация _____
Билет № 18

1. Жила в электропроводке
2. Изоляция электропроводки
3. Провод-основа
4. Кабель-сборная конструкция

Преподаватель **Э.Р.Атабаева**
Председатель ПЦК **И.М.Дубаев**

Федеральное государственное бюджетное образовательное учреждение высшего образования «Грозненский государственный нефтяной технический университет им.акад. М.Д. Миллионщикова»
Факультет среднего профессионального образования
Дисциплина «Компьютерные сети»
Группа _____ Семестр _____ Аттестация _____
Билет № 19

1. Шнур-гибкость
2. Случайный метод доступа
3. Детерминированные методы доступа
4. Сетевая модель

Преподаватель **Э.Р.Атабаева**
Председатель ПЦК **И.М.Дубаев**

Федеральное государственное бюджетное образовательное учреждение высшего образования «Грозненский государственный нефтяной технический университет им.акад. М.Д. Миллионщикова»
Факультет среднего профессионального образования
Дисциплина «Компьютерные сети»
Группа _____ Семестр _____ Аттестация _____
Билет № 20

1. Сетевая модель
2. Работа и событие
3. Путь и критический путь
4. Правила построения сетевых моделей

Преподаватель **Э.Р.Атабаева**
Председатель ПЦК **И.М.Дубаев**

Федеральное государственное бюджетное образовательное учреждение высшего образования «Грозненский государственный нефтяной технический университет им.акад. М.Д. Миллионщикова»
Факультет среднего профессионального образования
Дисциплина«Компьютерные сети»

Группа _____ Семестр _____ Аттестация _____

Билет № 21

1. Жила в электропроводке
2. Изоляция электропроводки
3. Провод-основа
4. Кабель-сборная конструкция

Преподаватель **Э.Р.Атабаева**

Председатель ПЦК **И.М.Дубаев**

Федеральное государственное бюджетное образовательное учреждение высшего образования «Грозненский государственный нефтяной технический университет им.акад. М.Д. Миллионщикова»

Факультет среднего профессионального образования

Дисциплина«Компьютерные сети»

Группа _____ Семестр _____ Аттестация _____

Билет № 22

1. Шнур-гибкость
2. Случайный метод доступа
3. Детерминированные методы доступа
4. Сетевая модель

Преподаватель **Э.Р.Атабаева**

Председатель ПЦК **И.М.Дубаев**

Федеральное государственное бюджетное образовательное учреждение высшего образования «Грозненский государственный нефтяной технический университет им.акад. М.Д. Миллионщикова»

Факультет среднего профессионального образования

Дисциплина «Компьютерные сети»

Группа _____ Семестр _____ Аттестация _____

Билет № 23

1. Сетевая модель
2. Работа и событие
3. Путь и критический путь
4. Правила построения сетевых моделей

Преподаватель **Э.Р.Атабаева**

Председатель ПЦК **И.М.Дубаев**

Федеральное государственное бюджетное образовательное учреждение высшего образования «Грозненский государственный нефтяной технический университет им.акад. М.Д. Миллионщикова»

Факультет среднего профессионального образования

Дисциплина «Компьютерные сети»

Группа _____ Семестр _____ Аттестация _____

Билет № 24

1. Жила в электропроводке
2. Изоляция электропроводки
3. Провод-основа
4. Кабель-сборная конструкция

Преподаватель **Э.Р.Атабаева**

Председатель ПЦК **И.М.Дубаев**

Федеральное государственное бюджетное образовательное учреждение высшего образования «Грозненский государственный нефтяной технический университет им.акад. М.Д. Миллионщикова»

Факультет среднего профессионального образования

Дисциплина «Компьютерные сети»

Группа _____ Семестр _____ Аттестация _____

Билет № 25

1. Шнур-гибкость
2. Случайный метод доступа
3. Детерминированные методы доступа
4. Сетевая модель

Преподаватель **Э.Р.Атабаева**

Председатель ПЦК **И.М.Дубаев**

Вопросы к экзамену по учебной дисциплине «Компьютерные сети»

1. Компьютерная сеть
2. Рабочая станция
3. Сервер
4. Коммутационный компьютер
5. Сеть серверов
6. Базовая сеть передачи данных и узел связи
7. Коммуникаторы и смартфоны
8. Локальные сети
9. Глобальные сети
10. Региональная сеть
11. Широковещательные сети
12. Сети с передачей от узла к узлу
13. Муниципальные сети
14. Жила в электропроводке
15. Изоляция электропроводки
16. Провод-основа
17. Кабель-сборная конструкция
18. Шнур-гибкость
19. Случайный метод доступа
20. Детерминированные методы доступа
21. Сетевая модель
22. Работа и событие
23. Путь и критический путь
24. Правила построения сетевых моделей

Билеты экзамену по дисциплине «Компьютерные сети»

Федеральное государственное бюджетное образовательное учреждение высшего образования «Грозненский государственный нефтяной технический университет им.акад. М.Д. Миллионщикова»
Факультет среднего профессионального образования
Дисциплина «Компьютерные сети»
Группа _____ Семестр _____ Экзамен _____

Билет № 1

1. Компьютерная сеть
2. Рабочая станция
3. Сервер
4. Коммутационный компьютер

Преподаватель **Э.Р.Атабаева**

Председатель ПЦК **И.М.Дубаев**

Федеральное государственное бюджетное образовательное учреждение высшего образования «Грозненский государственный нефтяной технический университет им.акад. М.Д. Миллионщикова»

Факультет среднего профессионального образования

Дисциплина «Компьютерные сети»

Группа _____ Семестр _____ Экзамен _____

Билет № 2

1. Шнур-гибкость
2. Случайный метод доступа
3. Детерминированные методы доступа
4. Сетевая модель

Преподаватель **Э.Р.Атабаева**

Председатель ПЦК **И.М.Дубаев**

Федеральное государственное бюджетное образовательное учреждение высшего образования «Грозненский государственный нефтяной технический университет им.акад. М.Д. Миллионщикова»

Факультет среднего профессионального образования

Дисциплина «Компьютерные сети»

Группа _____ Семестр _____ Экзамен _____

Билет № 3

1. Глобальные сети
2. Региональная сеть
3. Широковещательные сети
4. Сети с передачей от узла к узлу

Преподаватель **Э.Р.Атабаева**

Председатель ПЦК **И.М.Дубаев**

Федеральное государственное бюджетное образовательное учреждение высшего образования «Грозненский государственный нефтяной технический университет им.акад. М.Д. Миллионщикова»

Факультет среднего профессионального образования

Дисциплина «Компьютерные сети»

Группа _____ Семестр _____ Экзамен _____

Билет № 4

1. Жила в электропроводке
2. Изоляция электропроводки
3. Провод-основа
4. Кабель-сборная конструкция

Преподаватель **Э.Р.Атабаева**

Председатель ПЦК **И.М.Дубаев**

Федеральное государственное бюджетное образовательное учреждение высшего образования «Грозненский государственный нефтяной технический университет им.акад. М.Д. Миллионщикова»

Факультет среднего профессионального образования

Дисциплина «Компьютерные сети»

Группа _____ Семестр _____ Экзамен _____

Билет № 5

1. Сетевая модель
2. Работа и событие
3. Путь и критический путь
4. Правила построения сетевых моделей

Преподаватель **Э.Р.Атабаева**

Председатель ПЦК **И.М.Дубаев**

Федеральное государственное бюджетное образовательное учреждение высшего образования «Грозненский государственный нефтяной технический университет им.акад. М.Д. Миллионщикова»

Факультет среднего профессионального образования

Дисциплина «Компьютерные сети»

Группа _____ Семестр _____ Экзамен _____

Билет № 6

1. Сетевая модель
2. Работа и событие
3. Путь и критический путь
4. Правила построения сетевых моделей

Преподаватель **Э.Р.Атабаева**

Председатель ПЦК **И.М.Дубаев**

Федеральное государственное бюджетное образовательное учреждение высшего образования «Грозненский государственный нефтяной технический университет им.акад. М.Д. Миллионщикова»

Факультет среднего профессионального образования

Дисциплина «Компьютерные сети»

Группа _____ Семестр _____ Экзамен _____

Билет № 7

1. Сеть серверов
2. Базовая сеть передачи данных и узел связи
3. Коммуникаторы и смартфоны
4. Локальные сети

Преподаватель **Э.Р.Атабаева**

Председатель ПЦК **И.М.Дубаев**

Федеральное государственное бюджетное образовательное учреждение высшего образования «Грозненский государственный нефтяной технический университет им.акад. М.Д. Миллионщикова»

Факультет среднего профессионального образования

Дисциплина _____

Группа _____ Семестр _____ Экзамен _____

Билет № 8

1. Шнур-гибкость
2. Случайный метод доступа
3. Детерминированные методы доступа
4. Сетевая модель

Преподаватель **Э.Р.Атабаева**

Председатель ПЦК **И.М.Дубаев**

Федеральное государственное бюджетное образовательное учреждение высшего образования «Грозненский государственный нефтяной технический университет им.акад. М.Д. Миллионщикова»

Факультет среднего профессионального образования

Дисциплина «Компьютерные сети»

Группа _____ Семестр _____ Экзамен _____

Билет № 9

1. Муниципальные сети
2. Случайный метод доступа
3. Детерминированные методы доступа
4. Сетевая модель

Преподаватель **Э.Р.Атабаева**

Председатель ПЦК **И.М.Дубаев**

Федеральное государственное бюджетное образовательное учреждение высшего образования «Грозненский государственный нефтяной технический университет им.акад. М.Д. Миллионщикова»

Факультет среднего профессионального образования

Дисциплина «Компьютерные сети»

Группа _____ Семестр _____ Экзамен _____

Билет № 10

1. Жила в электропроводке
2. Изоляция электропроводки
3. Провод-основа
4. Кабель-сборная конструкция

Преподаватель **Э.Р.Атабаева**

Председатель ПЦК **И.М.Дубаев**

Федеральное государственное бюджетное образовательное учреждение высшего образования «Грозненский государственный нефтяной технический университет им.акад. М.Д. Миллионщикова»

Факультет среднего профессионального образования

Дисциплина «Компьютерные сети»

Группа _____ Семестр _____ Экзамен _____

Билет № 11

1. Компьютерная сеть
2. Рабочая станция
3. Сервер
4. Коммутационный компьютер

Преподаватель **Э.Р.Атабаева**

Председатель ПЦК **И.М.Дубаев**

Федеральное государственное бюджетное образовательное учреждение высшего образования «Грозненский государственный нефтяной технический университет им.акад. М.Д. Миллионщикова»

Факультет среднего профессионального образования

Дисциплина «Компьютерные сети»

Группа _____ Семестр _____ Экзамен _____

Билет № 12

1. Сетевая модель
2. Работа и событие
3. Путь и критический путь
4. Правила построения сетевых моделей

Преподаватель **Э.Р.Атабаева**
Председатель ПЦК **И.М.Дубаев**

Федеральное государственное бюджетное образовательное учреждение высшего образования «Грозненский государственный нефтяной технический университет им.акад. М.Д. Миллионщикова»
Факультет среднего профессионального образования
Дисциплина «Компьютерные сети»
Группа _____ Семестр _____ Экзамен _____
Билет № 13

1. Глобальные сети
2. Региональная сеть
3. Широковещательные сети
4. Сети с передачей от узла к узлу

Преподаватель **Э.Р.Атабаева**
Председатель ПЦК **И.М.Дубаев**

Федеральное государственное бюджетное образовательное учреждение высшего образования «Грозненский государственный нефтяной технический университет им.акад. М.Д. Миллионщикова»
Факультет среднего профессионального образования
Дисциплина «Компьютерные сети»
Группа _____ Семестр _____ Экзамен _____
Билет № 14

1. Сетевая модель
2. Работа и событие
3. Путь и критический путь
4. Правила построения сетевых моделей

Преподаватель **Э.Р.Атабаева**
Председатель ПЦК **И.М.Дубаев**

Федеральное государственное бюджетное образовательное учреждение высшего образования «Грозненский государственный нефтяной технический университет им.акад. М.Д. Миллионщикова»
Факультет среднего профессионального образования
Дисциплина «Компьютерные сети»
Группа _____ Семестр _____ Экзамен _____
Билет № 15

1. Сетевая модель
2. Работа и событие
3. Путь и критический путь
4. Правила построения сетевых моделей

Преподаватель **Э.Р.Атабаева**
Председатель ПЦК **И.М.Дубаев**

Федеральное государственное бюджетное образовательное учреждение высшего образования «Грозненский государственный нефтяной технический университет им.акад. М.Д. Миллионщикова»
Факультет среднего профессионального образования
Дисциплина «Компьютерные сети»

Группа _____ Семестр _____ Экзамен _____

Билет № 16

1. Шнур-гибкость
2. Случайный метод доступа
3. Детерминированные методы доступа
4. Сетевая модель

Преподаватель **Э.Р.Атабаева**
Председатель ПЦК **И.М.Дубаев**

Федеральное государственное бюджетное образовательное учреждение высшего образования «Грозненский государственный нефтяной технический университет им.акад. М.Д. Миллионщикова»
Факультет среднего профессионального образования
Дисциплина «Компьютерные сети»
Группа _____ Семестр _____ Экзамен _____

Билет № 17

1. Сеть серверов
2. Базовая сеть передачи данных и узел связи
3. Коммуникаторы и смартфоны
4. Локальные сети

Преподаватель **Э.Р.Атабаева**
Председатель ПЦК **И.М.Дубаев**

Федеральное государственное бюджетное образовательное учреждение высшего образования «Грозненский государственный нефтяной технический университет им.акад. М.Д. Миллионщикова»
Факультет среднего профессионального образования
Дисциплина _____
Группа _____ Семестр _____ Экзамен _____

Билет № 18

1. Жила в электропроводке
2. Изоляция электропроводки
3. Провод-основа
4. Кабель-сборная конструкция

Преподаватель **Э.Р.Атабаева**
Председатель ПЦК **И.М.Дубаев**

Федеральное государственное бюджетное образовательное учреждение высшего образования «Грозненский государственный нефтяной технический университет им.акад. М.Д. Миллионщикова»
Факультет среднего профессионального образования
Дисциплина «Компьютерные сети»
Группа _____ Семестр _____ Экзамен _____

Билет № 19

1. Глобальные сети
2. Региональная сеть
3. Широковещательные сети
4. Сети с передачей от узла к узлу

Преподаватель **Э.Р.Атабаева**
Председатель ПЦК **И.М.Дубаев**

Федеральное государственное бюджетное образовательное учреждение высшего образования «Грозненский государственный нефтяной технический университет им.акад. М.Д. Миллионщикова»
Факультет среднего профессионального образования
Дисциплина «Компьютерные сети»
Группа _____ Семестр _____ Экзамен _____
Билет № 20

1. Сетевая модель
2. Работа и событие
3. Путь и критический путь
4. Правила построения сетевых моделей

Преподаватель **Э.Р.Атабаева**
Председатель ПЦК **И.М.Дубаев**

Федеральное государственное бюджетное образовательное учреждение высшего образования «Грозненский государственный нефтяной технический университет им.акад. М.Д. Миллионщикова»
Факультет среднего профессионального образования
Дисциплина«Компьютерные сети»
Группа _____ Семестр _____ Экзамен _____
Билет № 21

1. Компьютерная сеть
2. Рабочая станция
3. Сервер
4. Коммутационный компьютер

Преподаватель **Э.Р.Атабаева**
Председатель ПЦК **И.М.Дубаев**

Федеральное государственное бюджетное образовательное учреждение высшего образования «Грозненский государственный нефтяной технический университет им.акад. М.Д. Миллионщикова»
Факультет среднего профессионального образования
Дисциплина«Компьютерные сети»
Группа _____ Семестр _____ Экзамен _____
Билет № 22

1. Шнур-гибкость
2. Случайный метод доступа
3. Детерминированные методы доступа
4. Сетевая модель

Преподаватель **Э.Р.Атабаева**
Председатель ПЦК **И.М.Дубаев**

Федеральное государственное бюджетное образовательное учреждение высшего образования «Грозненский государственный нефтяной технический университет им.акад. М.Д. Миллионщикова»
Факультет среднего профессионального образования
Дисциплина «Компьютерные сети»
Группа _____ Семестр _____ Экзамен _____
Билет № 23

1. Глобальные сети
2. Региональная сеть
3. Широковещательные сети
4. Сети с передачей от узла к узлу

Преподаватель **Э.Р.Атабаева**
Председатель ПЦК **И.М.Дубаев**

Федеральное государственное бюджетное образовательное учреждение высшего образования
«Грозненский государственный нефтяной технический университет им.акад. М.Д. Миллионщикова»
Факультет среднего профессионального образования
Дисциплина «Компьютерные сети»
Группа _____ Семестр _____ Экзамен _____
Билет № 24

1. Жила в электропроводке
2. Изоляция электропроводки
3. Провод-основа
4. Кабель-сборная конструкция

Преподаватель **Э.Р.Атабаева**
Председатель ПЦК **И.М.Дубаев**

Федеральное государственное бюджетное образовательное учреждение высшего образования
«Грозненский государственный нефтяной технический университет им.акад. М.Д. Миллионщикова»
Факультет среднего профессионального образования
Дисциплина «Компьютерные сети»
Группа _____ Семестр _____ Экзамен _____
Билет № 25

1. Глобальные сети
2. Региональная сеть
3. Широковещательные сети
4. Сети с передачей от узла к узлу

Преподаватель **Э.Р.Атабаева**

Председатель ПЦК **И.М.Дубаев**

Критерии оценки:

- **оценка «отлично»** выставляется студенту, показавшему всесторонние, систематизированные, глубокие знания учебной программы дисциплины и умение уверенно применять их на практике при решении конкретных задач, свободное и правильное обоснование принятых решений.
- **оценка «хорошо»** - выставляется студенту, если он твердо знает материал, грамотно и по существу излагает его, умеет применять полученные знания на практике, не допускает в ответе некоторые неточности, которые может устранить с помощью дополнительных вопросов преподавателя.
- **оценка «хорошо»** - выставляется студенту, если он твердо знает материал, грамотно и по существу излагает его, умеет применять полученные знания на практике, не допускает в ответе некоторые неточности, которые может устранить с помощью дополнительных вопросов преподавателя.
- **оценка «удовлетворительно»** - выставляется студенту, показавшему фрагментарный, разрозненный характер знаний, недостаточно правильные формулировки базовых понятий, нарушения логической последовательности в изложении программного материала, но при этом он владеет основными разделами рабочей программы, необходимыми для дальнейшего обучения и может применять полученные знания по образцу в стандартной ситуации.
- **оценка «неудовлетворительно»** - выставляется студенту, который не знает большей части основного содержания учебной программы дисциплины, допускает грубые ошибки в формулировках основных понятий дисциплины и не умеет использовать полученные знания при решении типовых практических задач.